組立式スクリーン

組立式スクリーン　Stumpfl MBF / MBLF / MBR / MBLR

100〜330inch　組立式

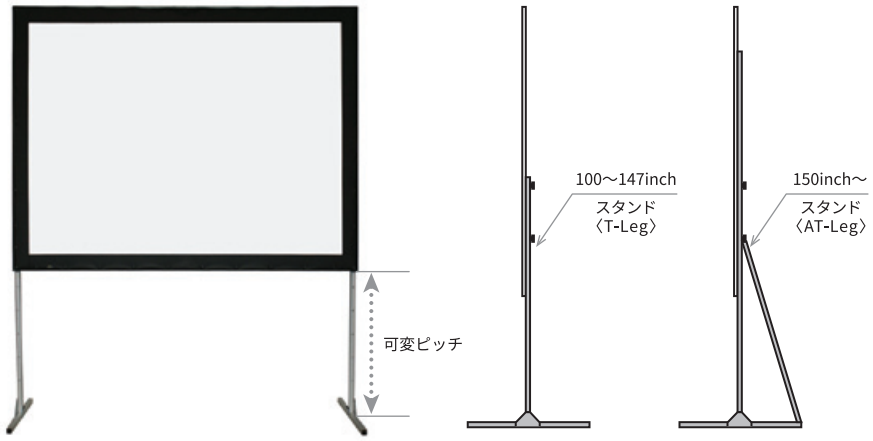

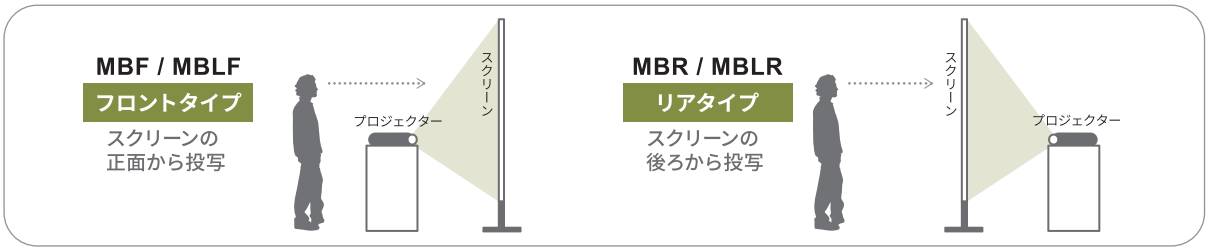

■ 16:9

	型番	サイズ (inch)	画面寸法	外形寸法	スクリーン高さ	可変ピッチ	質量	価格 日数掛率C
フロント	MBF-120HD	120	W2,660 × H1,500	W2,870 × H1,710	160〜1,075	152.5	13.8	13,000円/1日 (税別)
	MBF-147HD	147	W3,250 × H1,830	W3,460 × H2,040			15.5	16,000円/1日 (税別)
	MBF-183HD	183	W4,050 × H2,290	W4,260 × H2,500	160〜1,990		25.0	30,000円/1日 (税別)
	MBF-220HD	220	W4,880 × H2,740	W5,090 × H2,950			27.8	55,000円/1日 (税別)
	MBLF-275HD	275	W6,100 × H3,430	W6,310 × H3,640	187〜2,017 スタンドAT64使用時		42.7	80,000円/1日 (税別)
	MBLF-330HD	330	W7,320 × H4,110	W7,530 × H4,320			50.6	120,000円/1日 (税別)

	型番	サイズ (inch)	画面寸法	外形寸法	スクリーン高さ	可変ピッチ	質量	価格 日数掛率C
リア	MBR-120HD	120	W2,660 × H1,500	W2,870 × H1,710	160〜1,075	152.5	14.8	15,000円/1日 (税別)
	MBR-147HD	147	W3,250 × H1,830	W3,460 × H2,040			16.2	19,000円/1日 (税別)
	MBR-183HD	183	W4,050 × H2,290	W4,260 × H2,500	160〜1,990		26.2	35,000円/1日 (税別)
	MBR-220HD	220	W4,880 × H2,740	W5,090 × H2,950			29.4	57,000円/1日 (税別)
	MBLR-275HD	275	W6,100 × H3,430	W6,310 × H3,640	187〜2,017 スタンドAT64使用時		45.2	90,000円/1日 (税別)
	MBLR-330HD	330	W7,320 × H4,110	W7,530 × H4,320			57.1	130,000円/1日 (税別)

■ 4:3

	型番	サイズ (inch)	画面寸法	外形寸法	スクリーン高さ	可変ピッチ	質量	価格 日数掛率C
フロント	MBF-100	100	W2,000 × H1,500	W2,210 × H1,710	160〜1,075	152.5	12.3	9,000円/1日 (税別)
	MBF-120	120	W2,440 × H1,830	W2,650 × H2,040			14.2	11,000円/1日 (税別)
	MBF-150	150	W3,050 × H2,290	W3,260 × H2,500	160〜1,990		22.5	14,000円/1日 (税別)
	MBF-180	180	W3,660 × H2,740	W3,870 × H2,950			25.3	18,000円/1日 (税別)
	MBF-210	210	W4,270 × H3,200	W4,480 × H3,410			27.6	21,000円/1日 (税別)
	MBF-240	240	W4,880 × H3,660	W5,090 × H3,870	160〜1,685		30.4	50,000円/1日 (税別)
	MBLF-300	300	W6,100 × H4,570	W6,310 × H4,780	187〜1,000		48.1	90,000円/1日 (税別)

	型番	サイズ (inch)	画面寸法	外形寸法	スクリーン高さ	可変ピッチ	質量	価格 日数掛率C
リア	MBR-100	100	W2,000 × H1,500	W2,210 × H1,710	160〜1,075	152.5	12.7	10,000円/1日 (税別)
	MBR-120	120	W2,440 × H1,830	W2,650 × H2,040			14.7	13,000円/1日 (税別)
	MBR-150	150	W3,050 × H2,290	W3,260 × H2,500	160〜1,990		23.3	16,000円/1日 (税別)
	MBR-180	180	W3,660 × H2,740	W3,870 × H2,950			26.4	21,000円/1日 (税別)
	MBR-210	210	W4,270 × H3,200	W4,480 × H3,410			29.3	25,000円/1日 (税別)
	MBR-240	240	W4,880 × H3,660	W5,090 × H3,870	160〜1,685		32.6	60,000円/1日 (税別)
	MBLR-300	300	W6,100 × H4,570	W6,310 × H4,780	187〜1,000		54.1	100,000円/1日 (税別)

日数掛率C	1日	1.0	2日	1.5	3日	2.0	4日	2.5	5日	3.0	6日	3.3	7日	3.6

フロア式スクリーン

フロア式スクリーン KIKUCHI GUP / CUP / GFP

60〜100inch フロア式

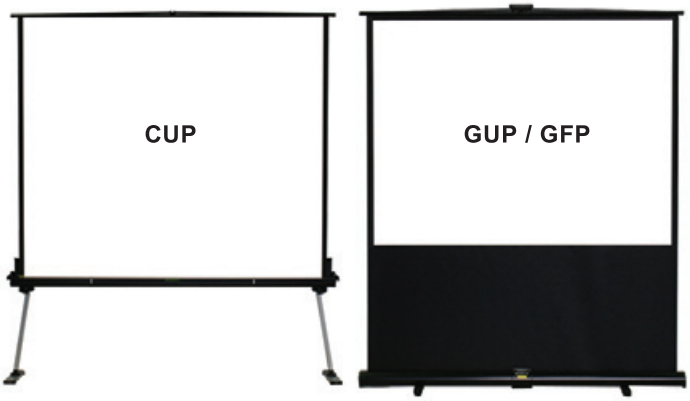

■ 16:9

型番	サイズ (inch)	画面寸法	脚	質量	価格 日数掛率B
GUP-80HDW	80	W1,771 × H996	500	6.5	**4,500円**/1日 (税別)

■ 4:3

型番	サイズ (inch)	画面寸法	脚	質量	価格 日数掛率B
GUP-60W	60	W1,219 × H914	695	4.8	**3,000円**/1日 (税別)
GUP-80W	80	W1,626 × H1,216	700	6.2	**4,500円**/1日 (税別)
CUP-100	100	W2,032 × H1,756	630	12.0	**6,500円**/1日 (税別)
GFP-100W	100	W2,032 × H1,524	820	9.8	**6,500円**/1日 (税別)

CUP-100 単位mm

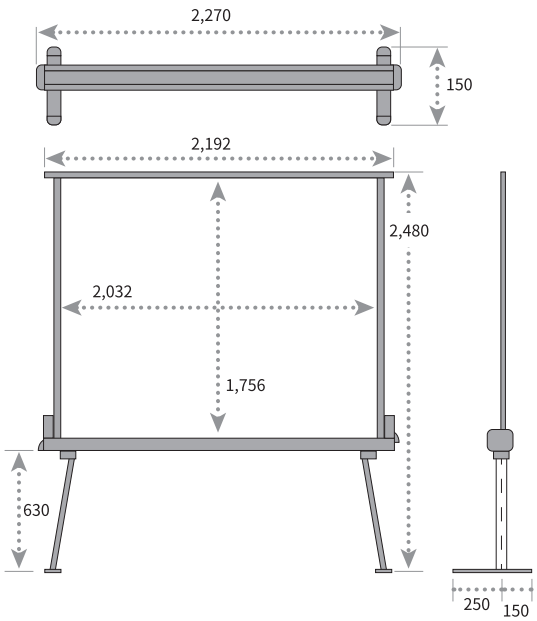

GUP-60W / 80W / 80HDW, GFP-100W 単位mm

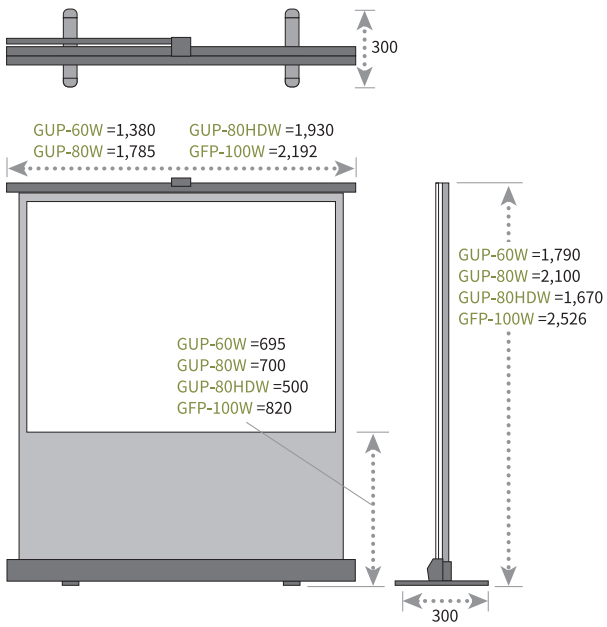

フロア式スクリーン

フロア式スクリーン IZUMI TP-40 / 50, SP-60

40〜60inch フロア式

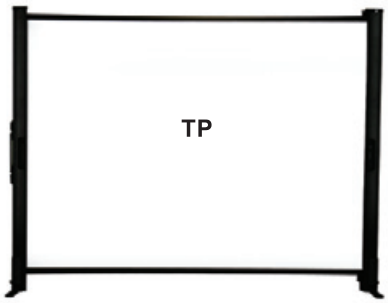

■ 4:3

型番	サイズ (inch)	画面寸法	外寸幅	質量	価格 日数掛率B
TP-40	40	W 810 × H 610mm	240	2.0	**1,500円**/1日 (税別)
TP-50	50	W 1,018 × H 760mm	240	2.4	**2,000円**/1日 (税別)
SP-60	60	W 1,220 × H 910mm	300	6.4	**3,000円**/1日 (税別)

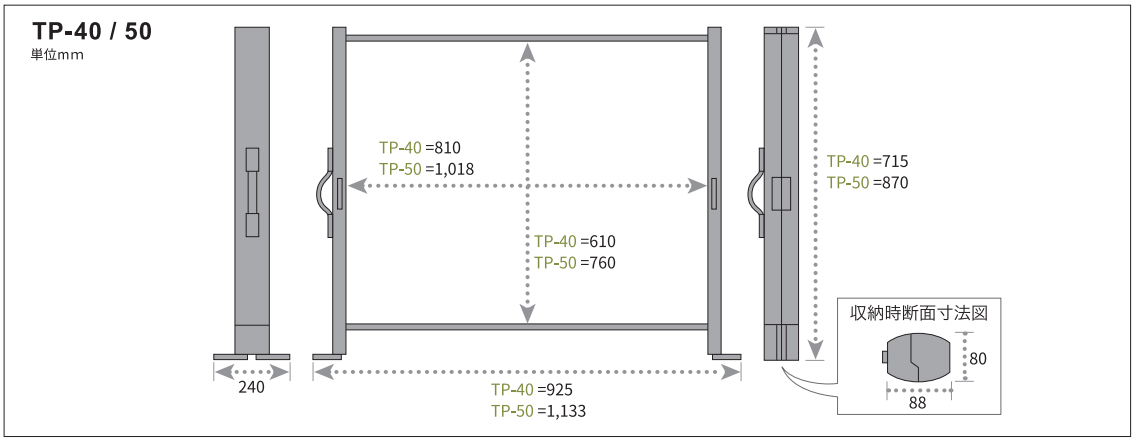

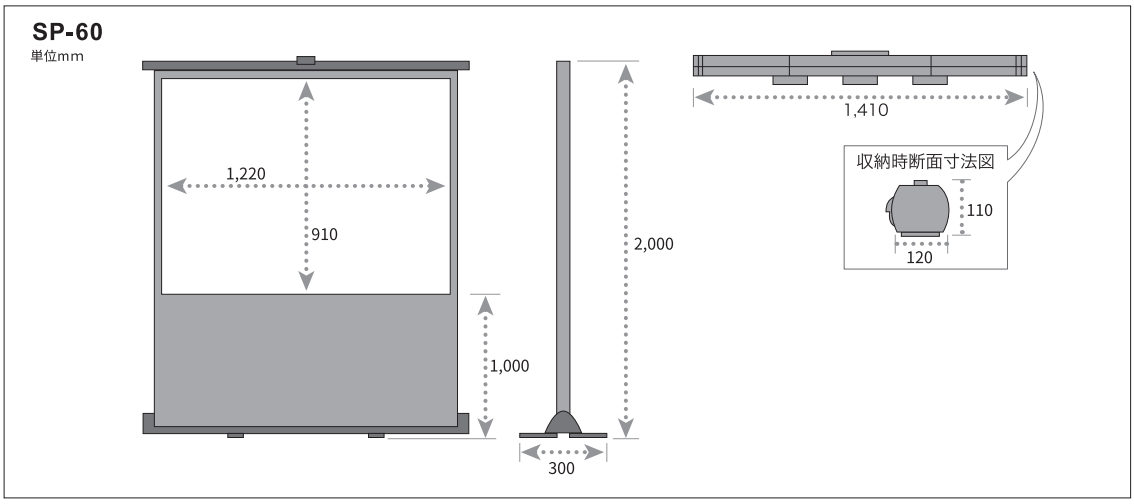

日数掛率B	1日	1.0	2日	1.25	3日	1.5	4日	1.7	5日	1.9	6日	2.0	7日	2.1