大型 LED ディスプレイ

屋内対応 2.5mm ピッチ LED ビジョン　Unilumin UTV2.5

※詳細は 14 ページに掲載

2.5mm ピッチ LED　屋内対応

40,000円/1面/1日（税別）

日数掛率B　こちらの商品は、設置場所や、ご利用時間により、料金が異なる場合があります。別途お見積り致します。

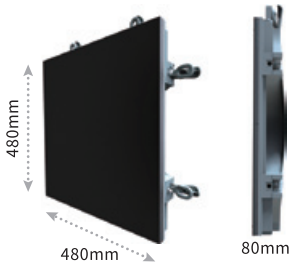

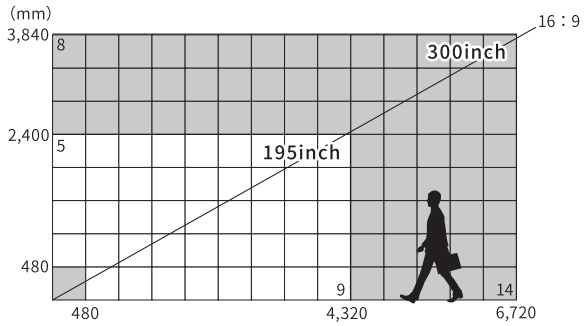

少ないタイル数でも小さな文字までくっきり映し出します。
動くポスターのような鮮明シームレス画面！

タイルサイズ	W480 × H480 × D80mm
質量	約10kg
画素ピッチ	2.5mm
輝度	800 cd/m²
表示画素数	横192 × 縦192 (36,864 /タイル)
消費電力/タイル	100W（最大）、57W（標準）
電源電圧	AC100～240V

屋内対応 2.5mm ピッチ LED ビジョン　Absen PL2.5Pro

※詳細は 14 ページに掲載

2.5mm ピッチ LED　屋内対応

40,000円/1面/1日（税別）

日数掛率B　こちらの商品は、設置場所や、ご利用時間により、料金が異なる場合があります。別途お見積り致します。

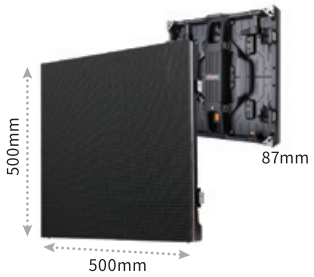

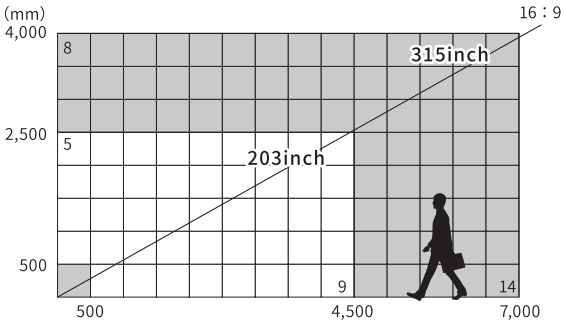

4K対応、超高精細映像の
大画面構成が可能に！

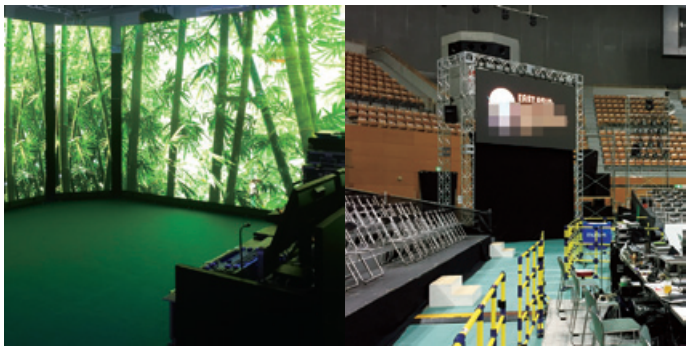

タイルサイズ	W500 × H500 × D87mm
質量	約9.4kg
画素ピッチ	2.5mm
輝度	1,200 cd/m²
表示画素数	横200 × 縦200 (40,000 /タイル)
消費電力/タイル	127.5W
電源電圧	AC100～240V

日数掛率B	1日	1.0	2日	1.25	3日	1.5	4日	1.7	5日	1.9	6日	2.0	7日	2.1

大型 LED ディスプレイ

屋内対応 2.9mm ピッチ LED ビジョン　INFiLED IL-RSS-IRS2.9

※詳細は 14 ページに掲載

2.9mm ピッチ LED　屋内対応

30,000円/1面/1日（税別）

日数掛率B　こちらの商品は、設置場所や、ご利用時間により、料金が異なる場合があります。別途お見積り致します。

明るい精細画面で屋内イベントにインパクト。
コストパフォーマンスにも優れています。

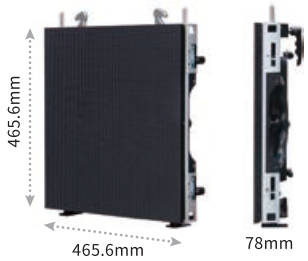

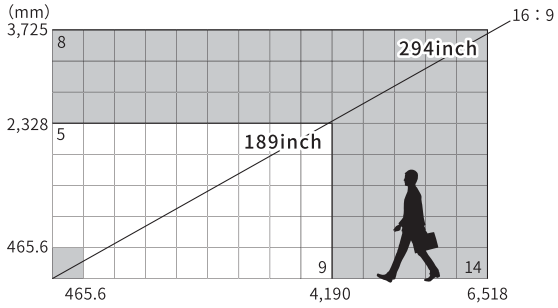

タイルサイズ	W465.6 × H465.6 × D78mm
質量	約7.9kg
画素ピッチ	2.91mm
輝度	1,000 cd/m²
表示画素数	横160 × 縦160 (25,600 /タイル)
消費電力/タイル	80W (最大)
電源電圧	AC100～240V

屋外対応 3.9mm ピッチ LED ビジョン　GLOSHIEN AM3.91

※詳細は 16 ページに掲載

3.91mm ピッチ LED　屋外対応

AM3.91-i（屋内用）**25,000円**/1面/1日（税別）日数掛率B

AM3.91-o（屋外用）**30,000円**/1面/1日（税別）日数掛率B

至近距離から見ても高精細な屋外対応LED。
ブラックLED採用で鮮明かつキレの良い高画質。

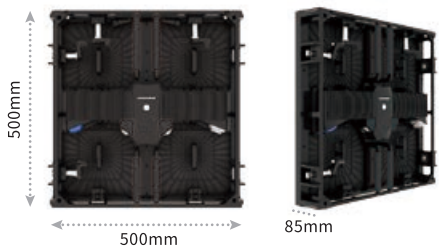

※屋内イベント・展示会にもに使えます。

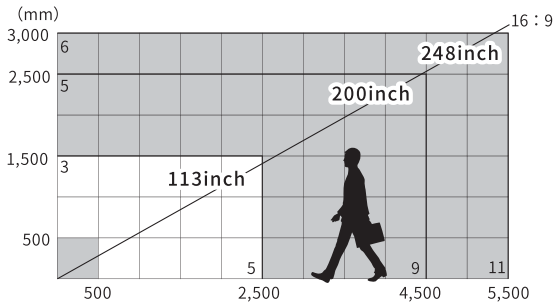

タイルサイズ	W500 × H500 × D85mm
質量	9kg
画素ピッチ	3.91mm
輝度	4,000 cd/m²
表示画素数	横128×縦128 (16,384 / タイル)
コントラスト比	5000：1
消費電力/タイル	290W
電源電圧	AC110～240V
環境条件	-20～50℃　10～90%RH

日数掛率B	1日	1.0	2日	1.25	3日	1.5	4日	1.7	5日	1.9	6日	2.0	7日	2.1

大型 LED ディスプレイ

屋外対応 6mm ピッチ LED ビジョン　WINVISION GL 6

※詳細は 18 ページに掲載

6mm ピッチ LED　スタンド使用可能　屋外対応

40,000円/1面/1日（税別）
80,000円/1面/1日（税別）
日数掛率B

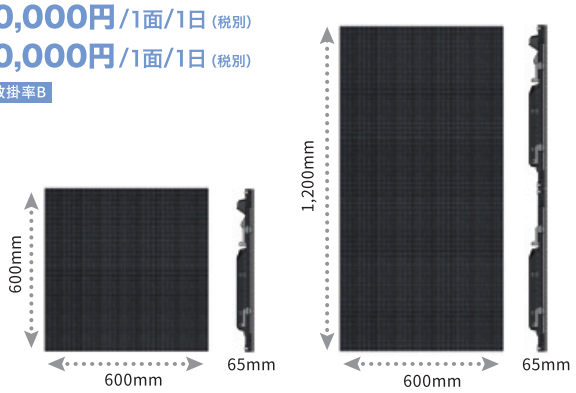

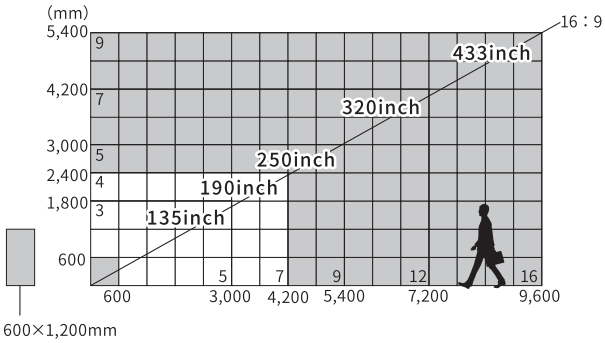

薄型で狭いスペースにも対応。
5×3タイル（135インチ）まで、RS-02にスタンド立てができます。

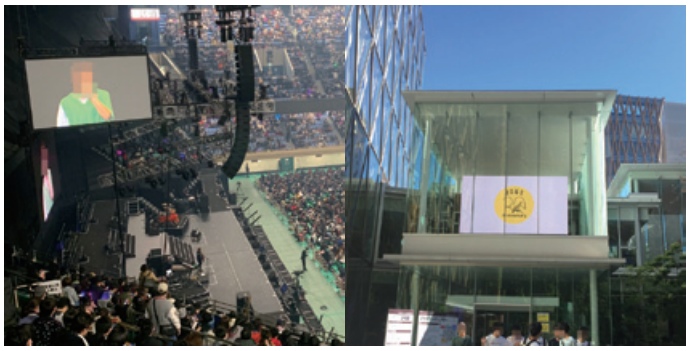

※屋内イベント・展示会にもに使えます。

タイルサイズ	W600 × H600 × D65mm	W600 × H1,200 × D65mm
質量	5.5kg	11kg
画素ピッチ	6.25mm	6.25mm
輝度	5,000 cd/m²	5,000 cd/m²
表示画素数	横96×縦96(9,216 /タイル)	横96×縦192 (18,432 /タイル)
消費電力/タイル	200W	400W

日数掛率B　**40,000円/1面/1日**（税別）　**80,000円/1面/1日**（税別）

こちらの商品は、設置場所や、ご利用時間により、料金が異なる場合があります。
別途お見積り致しますので、まずはお電話にてお問い合わせください。

屋外対応 9mm ピッチ LED ビジョン　WINVISION GL 9

※詳細は 20 ページに掲載

9mm ピッチ LED　屋外対応

30,000円/1面/1日（税別）
60,000円/1面/1日（税別）
日数掛率B

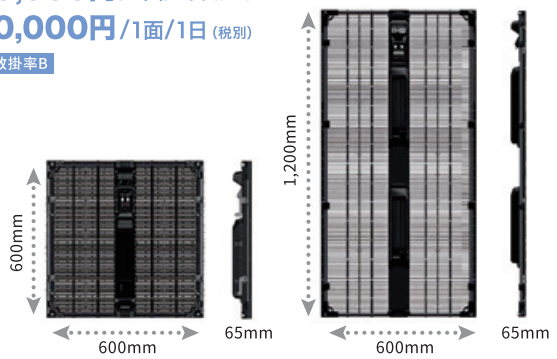

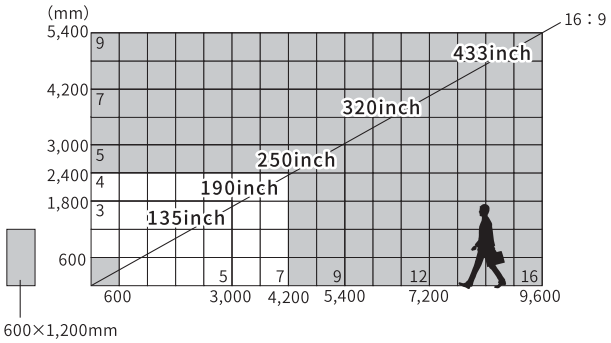

透過タイプとしても使えるスリム＆軽量LEDビジョン。
屋外音楽イベントや、屋内サイネージイベントに最適。

※屋内イベント・展示会にもに使えます。

タイルサイズ	W600 × H600 × D65mm	W600 × H1,200 × D65mm
質量	4.3kg	7.8kg
画素ピッチ	9.375mm	9.375mm
輝度	5,000 cd/m²	5,000 cd/m²
表示画素数	横64×縦64(4,096 /タイル)	横64×縦128 (8,192 /タイル)
消費電力/タイル	200W	400W

日数掛率B　**30,000円/1面/1日**（税別）　**60,000円/1面/1日**（税別）

こちらの商品は、設置場所や、ご利用時間により、料金が異なる場合があります。
別途お見積り致しますので、まずはお電話にてお問い合わせください。

日数掛率B	1日	1.0	2日	1.25	3日	1.5	4日	1.7	5日	1.9	6日	2.0	7日	2.1

マルチ液晶ディスプレイ

マルチ液晶ディスプレイパネル　ORION OLMU-4620s

※詳細は 23 ページに掲載

ナローベゼルタイプ　屋内対応

70,000円/1面/1日（税別）
日数掛率B

薄型で狭いスペースにも対応。
5×3タイル（135インチ）まで、RS-02にスタンド立てができます。

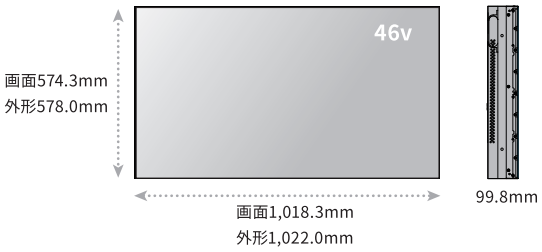

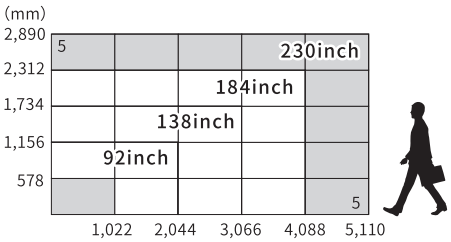

画面寸法	W1,018.3 × H574.3mm
外形寸法	W1,022 × H578 × D99.8mm
PC入力	WUXGA
質量	23.5kg
電源電圧	AC100～240V
消費電力	120W
入出力端子	HDMI×2、DVI-D、ミニ D-Sub15P

マルチ液晶ディスプレイパネル　ORION OLMU-5520s

※詳細は 23 ページに掲載

ナローベゼルタイプ　屋内対応

120,000円/1面/1日（税別）
日数掛率B

薄型で狭いスペースにも対応。
5×3タイル（135インチ）まで、RS-02にスタンド立てができます。

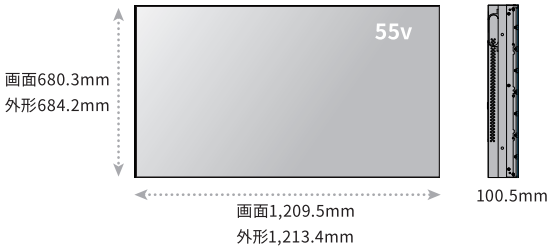

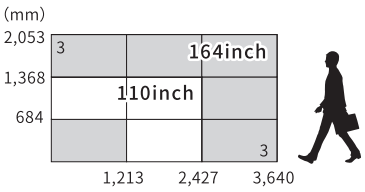

画面寸法	W1,209.5 × H680.3mm
外形寸法	W1,213.4 × H684.2 × D100.5mm
PC入力	WUXGA
質量	32kg
電源電圧	AC100～240V
消費電力	200W
入出力端子	HDMI×2、DVI-D、ミニ D-Sub15P

液晶ディスプレイ

Panasonic TH-98SQ1J 業務用

350,000円/1日（税別）
日数掛率B

98v 4K

2m超の4K高画質大画面でサイネージを鮮やかに

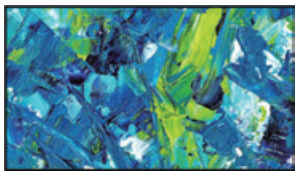

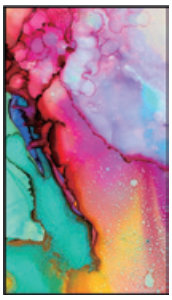

細部まで緻密に表現する4K高画質。
視野角の広いIPSパネルを採用。
イベントや展示会、美術館や絵画展など、
幅広い用途に使用可能です。

※縦置き設置可

外形寸法	W2,194 × H1,249 × D90mm	電源電圧	AC100V
画面寸法	W2,158.8 × H1,214.3mm	質量	90kg
アスペクト比	16：9	PC 入力	4K
消費電力	685W	入出力端子	HDMI×2、DVI-D×1、ミニ D-Sub15P×1 、ミニステレオ ×1

SHARP PN-R903 業務用

250,000円/1日（税別）
日数掛率B

90v フルハイビジョン

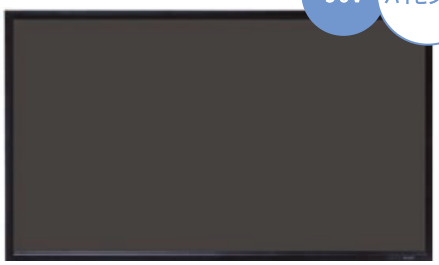

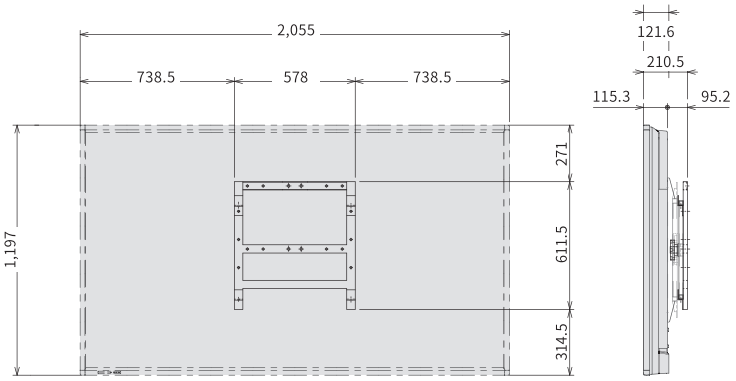

外形寸法	W2,055 × H1,197 × D121.6mm	電源電圧	AC100～240V
画面寸法	W1,993 × H1,121mm	質量	75kg
アスペクト比	16：9	PC 入力	WUXGA
消費電力	660W	入出力端子	HDMI×2、DVI-I×1 、ミニ D-Sub15P×1（コンポーネント・コンポジット切替式）

ORION OLSK-K8640NL 業務用

200,000円/1日（税別）
日数掛率B

86v 4K

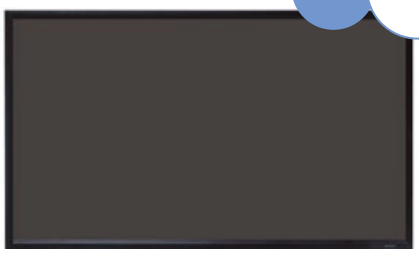

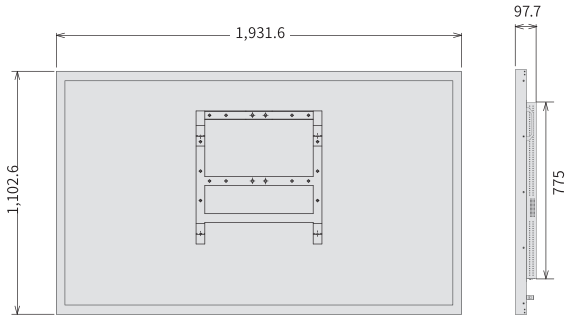

外形寸法	W1,931.6 × H1,102.6 × D97.7mm	電源電圧	AC100～240V
画面寸法	W1,896.6 × H1,067.6mm	質量	62kg
アスペクト比	16：9	入力解像度	4K（3,840 × 2,160px）
消費電力	300W	入出力端子	HDMI 1 & DP…4K 60Hz　HDMI 2～4 …4K 30Hz

日数掛率B	1日	1.0	2日	1.25	3日	1.5	4日	1.7	5日	1.9	6日	2.0	7日	2.1

液晶ディスプレイ

SHARP PN-E802 業務用

150,000円/1日（税別）
日数掛率B

80v フルハイビジョン

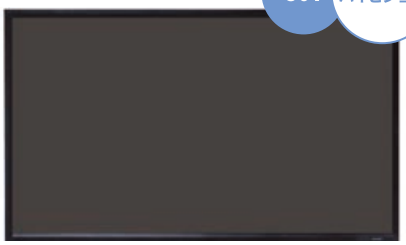

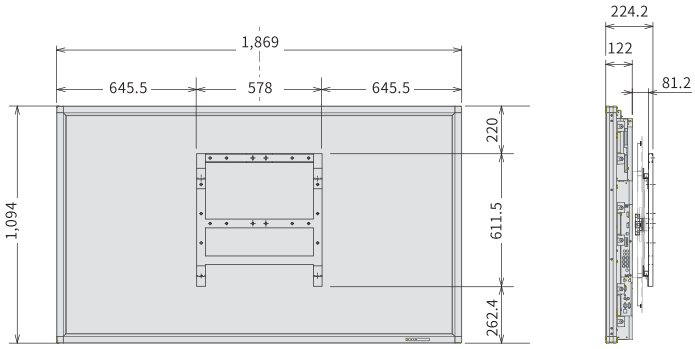

圧迫感の無い薄型デザイン

PN-Eシリーズは薄型デザインで圧迫感が少なく、
スタイリッシュに設置可能。
店舗や狭い通路での壁掛け設置などに最適です。

※縦置き設置可

外形寸法	W1,869 × H1,094 × D122mm	質量	79kg
画面寸法	W1,771 × H996mm	PC 入力	WUXGA
アスペクト比	16：9	入出力端子	HDMI×1、DVI-D×2、ミニ D-Sub15P×1 S ビデオ ×1、ビデオ（BNC）×1（RGB（BNC）・コンポーネント（BNC）切替式）
消費電力	270W		
電源電圧	AC100V		

SHARP LC-80GL7 民生用

150,000円/1日（税別）
日数掛率B

80v フルハイビジョン

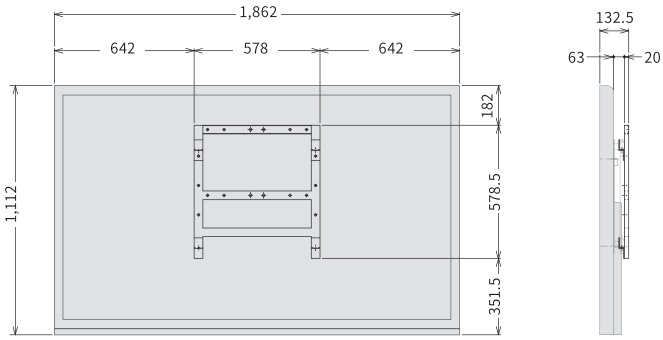

コストパフォーマンスの良い DHS-02スタンドが使用可能

軽量なので、スタンド立ての場合、本来なら
70v まで推奨の DHS-02 が使えます。

外形寸法	W1,862 × H1,112 × D99mm	質量	51kg
画面寸法	W1,771 × H996mm	PC 入力	WUXGA
アスペクト比	16：9	入出力端子	HDMI×4、D端子×1、 ミニD-Sub15P×1、 ビデオ（RCA）×1
消費電力	283W		
電源電圧	AC100V		

日数掛率B	1日	1.0	2日	1.25	3日	1.5	4日	1.7	5日	1.9	6日	2.0	7日	2.1

液晶ディスプレイ

SHARP PN-E703

業務用

80,000円/1日（税別）
日数掛率B

70v フル ハイビジョン

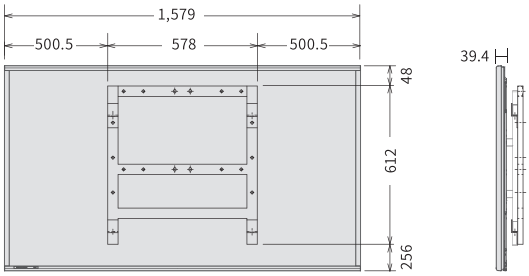

外形寸法	W1,579× H916 × D39.4mm	消費電力	225W	PC 入力	WUXGA
画面寸法	W1,541 × H877mm	電源電圧	AC100～240V	入出力端子	DisplayPort×1、DVI-I×1、ミニ D-Sub15P×1、HDMI×2 アナログ PC・ビデオ・コンポーネントは共用
アスペクト比	16：9	質量	43kg		

SHARP PN-E702

業務用

80,000円/1日（税別）
日数掛率B

70v フル ハイビジョン

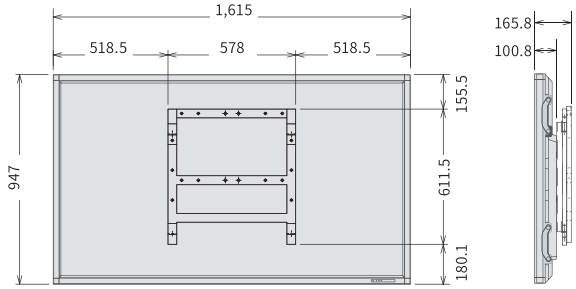

外形寸法	W1,615 × H947 × D100mm	消費電力	240W	PC 入力	WUXGA
画面寸法	W1,539 × H866mm	電源電圧	AC100V	入出力端子	HDMI×1、DVI-D×2、ミニ D-Sub15P×1、S ビデオ ×1、 ビデオ（BNC）×1（RGB（BNC）・コンポーネント（BNC）切替式）
アスペクト比	16：9	質量	50kg		

SHARP PN-L702B

業務用

110,000円/1日（税別）
日数掛率B

タッチ パネル　70v フル ハイビジョン

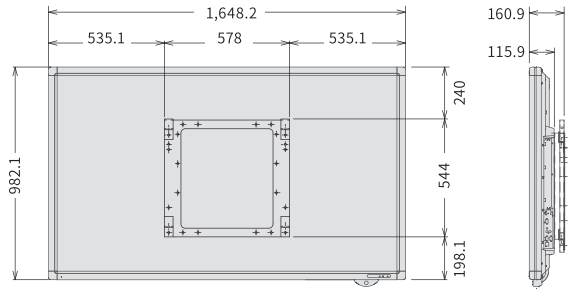

外形寸法	W1,648.2 × H982.1 × D115.9mm	消費電力	240W	PC 入力	WUXGA
画面寸法	W1,539 × H866mm	電源電圧	AC100V	入出力端子	HDMI×1、ミニ D-Sub15P×1 （RGB・コンポーネント・コンポジットで任意の1信号）
アスペクト比	16：9	質量	70kg		

SHARP PN-R603

業務用

60,000円/1日（税別）
日数掛率B

60v フル ハイビジョン

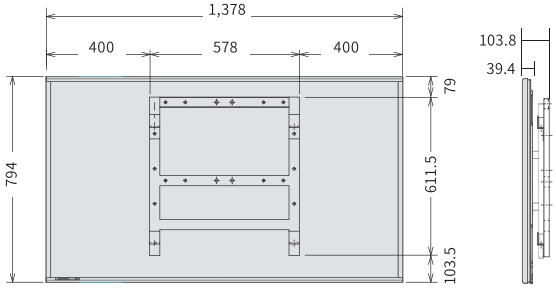

外形寸法	W1,378 × H794 × D39.4mm	消費電力	200W	PC 入力	WUXGA
画面寸法	W1,329 × H748mm	電源電圧	AC100～240V	入出力端子	HDMI×2、Display Port×1、DVI-I×1、 RGB×1（ミニ D-sub15p）
アスペクト比	16：9	質量	32kg		

日数掛率B	1日	1.0	2日	1.25	3日	1.5	4日	1.7	5日	1.9	6日	2.0	7日	2.1

液晶ディスプレイ

ODD-65（アイレスオリジナル）

※機材特性等については22ページに掲載 業務用

130,000円/1日（税別）
日数掛率B

65v 4K 屋外専用

屋外で4Kの高画質
堅牢設計で長時間使用も可能

アイレスオリジナルの屋外液晶は、
日中でも明るく鮮やかな 4K 映像を実現させました。

外形寸法	W1,162 × H706 × D216mm	消費電力	450W	PC 入力	4K
画面寸法	W1,039 × H584mm	電源電圧	AC100V	入出力端子	HDMI×2
アスペクト比	16：9	質量	140kg		

Panasonic TH-47LFX60J

※機材特性等については22ページに掲載 業務用

70,000円/1日（税別）
日数掛率B

47v フルハイビジョン 屋外専用

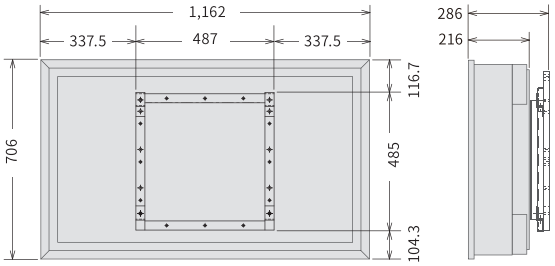

屋外対応全天候型

●2,000cd/m²の明るさで、太陽の下でも明るい映像。

外形寸法	W1,162 × H706 × D216mm	消費電力	370W	PC 入力	WUXGA
画面寸法	W1,039 × H584mm	電源電圧	AC100V	入出力端子	HDMI×1、DVI-D×2、ミニ D-Sub15P×1、ミニステレオ
アスペクト比	16：9	質量	47kg		

Panasonic TH-55EQ1J

業務用

55,000円/1日（税別）
日数掛率B

55v 4K

外形寸法	W1,240 × H712 × D62 mm
画面寸法	W1,209 × H680mm
アスペクト比	16：9
消費電力	195W
電源電圧	AC100V
質量	17kg
PC 入力	4K
入出力端子	HDMI×2、DVI-D×1、ミニ D-sub15P×1、ビデオ（ミニジャック）×1、ミニステレオ ×1

高精細な4Kパネルが質感や細部まで
鮮明かつ自然に表現

質感を忠実に伝えたい店頭でのサイネージや、複雑な図面を高精細に表示するので、オフィス用途にも最適。
豊富な接続端子を装備し、スピーカーも内蔵しているので、TV 会議用モニターとしても使用できます。

Panasonic TH-50EQ1J

業務用

50,000円/1日（税別）
日数掛率B

50v 4K

外形寸法	W1,124 × H647 × D70 mm
画面寸法	W1,095 × H616mm
アスペクト比	16：9
消費電力	178W
電源電圧	AC100V
質量	14kg
PC 入力	4K
入出力端子	HDMI×2、DVI-D×1、ミニ D-sub15P×1、ビデオ（ミニジャック）×1、ミニステレオ ×1

ナローベゼルのスリムな4Kパネルは
どんな場所にもスタイリッシュに馴染みます

薄型なので、壁掛け設置時も圧迫感がなく、公共スペースに設置するディスプレイとしても最適。

日数掛率B	1日	1.0	2日	1.25	3日	1.5	4日	1.7	5日	1.9	6日	2.0	7日	2.1

液晶ディスプレイ

Panasonic TH-55LFE8J

業務用

50,000円/1日（税別）
日数掛率B

外形寸法	W1,239 × H712 × D62 mm	質量	16kg
画面寸法	W1,209 × H680mm	PC 入力	WUXGA
アスペクト比	16：9	入出力端子	HDMIx2、DVI-Dx1、ミニ D-sub15Px1、ビデオ（ミニジャック）x1、ミニステレオ x1
消費電力	170W		
電源電圧	AC100V		

Panasonic TH-43LFE8J

業務用

35,000円/1日（税別）
日数掛率B

外形寸法	W969 × H560 × D61mm	質量	8.7kg
画面寸法	W940 × H529mm	PC 入力	WUXGA
アスペクト比	16：9	入出力端子	HDMIx2、DVI-Dx1、ミニ D-sub15Px1、ビデオ（ミニジャック）x1、ミニステレオ x1
消費電力	135W		
電源電圧	AC100V		

SAMSUNG ME55B

業務用

50,000円/1日（税別）
日数掛率B

※要〈CY-TM55〉

外形寸法	W1,246 × H718 × D30 mm	質量	16kg
画面寸法	W1,209.6 × H680.4mm	PC 入力	WUXGA
アスペクト比	16：9	入出力端子	HDMI×1、DVI-D×1、ミニ D-Sub15P×1、コンポーネント・コンポジット（RCA）
消費電力	119W		
電源電圧	AC100～240V		

SAMSUNG ME40C

業務用

30,000円/1日（税別）
日数掛率B

※要〈CY-TM40〉

外形寸法	W922 × H539 × D30 mm	質量	10.6kg
画面寸法	W885.6 × H498.2mm	PC 入力	WUXGA
アスペクト比	16：9	入出力端子	HDMI×1、DVI-D×1、ミニ D-Sub15P×1、コンポーネント・コンポジット（RCA）
消費電力	93W		
電源電圧	AC100～240V		

SHARP PN-L501C

業務用

55,000円/1日（税別）
日数掛率B

外形寸法	W1,151 × H686 × D68.5mm	質量	28kg
画面寸法	W1,095.8 × H616.4mm	PC 入力	WUXGA
アスペクト比	16：9	入出力端子	HDMI×2、ミニ D-Sub15P×1、（RGB・コンポーネント・コンポジットで任意の1信号）
消費電力	105W		
電源電圧	AC100～240V		

SHARP PN-L401C

業務用

40,000円/1日（税別）
日数掛率B

外形寸法	W939×H546×D65mm	質量	17.5kg
画面寸法	W878.1 × H485.3mm	PC 入力	WUXGA
アスペクト比	16：9	入出力端子	HDMI×2、ミニ D-Sub15P×1、（RGB・コンポーネント・コンポジットで任意の1信号）
消費電力	89W		
電源電圧	AC100～240V		

日数掛率B	1日	1.0	2日	1.25	3日	1.5	4日	1.7	5日	1.9	6日	2.0	7日	2.1

液晶ディスプレイ

SHARP PN-E421

業務用

35,000円/1日（税別）
日数掛率B

42v フルハイビジョン

外形寸法	W973 × H566 × D126mm	質量	22kg
画面寸法	W930.2 × H523.3mm	PC 入力	WUXGA
アスペクト比	16：9	入出力端子	HDMI×1、DVI-D×2、ミニ D-Sub15P×1、S ビデオ ×1、ビデオ(BNC)×1 (RGB(BNC)×1・コンポーネント(BNC)×1の切替式)
消費電力	200W		
電源電圧	AC100V		

Panasonic TH-32EF1J

業務用

21,000円/1日（税別）
日数掛率B

32v フルハイビジョン

外形寸法	W727 × H426 × D64 mm	質量	5.3kg
画面寸法	W698 × H392mm	PC 入力	-
アスペクト比	16：9	入出力端子	HDMI×2、DVI-D×1、RGB×1(ミニ D-sub15p)、ビデオ入力 ×1(4 極ミニジャック)
消費電力	65W		
電源電圧	AC100V		

民生用

SHARP LC-60DS6

民生用

60,000円/1日（税別）
日数掛率B

60v フルハイビジョン

外形寸法	W1,444 × H940 × D116mm	質量	41kg
画面寸法	W1,329 × H748mm	PC 入力	WXGA
アスペクト比	16：9	入出力端子	HDMI×3(1080i)、D5端子×2、Sビデオ×1、ビデオ入力(RCA)×3、RGB×1(ミニD-sub15p)
消費電力	390W		
電源電圧	AC100V		

SHARP LC-45GE2

民生用

35,000円/1日（税別）
日数掛率B

45v フルハイビジョン

※スピーカー取り外し可

外形寸法	W1,096 × H655 × D114mm	質量	28kg
画面寸法	W986 × H555mm	PC 入力	WXGA
アスペクト比	16：9	入出力端子	HDMI×1、 D4端子×2、Sビデオ×2、DVI-I×1
消費電力	348W		
電源電圧	AC100V		

SHARP LC-37ES50

民生用

23,000円/1日（税別）
日数掛率B

37v フルハイビジョン

外形寸法	W904 × H611 × D129mm	質量	19kg
画面寸法	W819 × H461mm	PC 入力	WXGA
アスペクト比	16：9	入出力端子	HDMI×3(1080i)、D4端子×2、Sビデオ×1、ビデオ入力(RCA)×3、RGB×1(ミニD-sub15p)
消費電力	195W		
電源電圧	AC100V		

SHARP LC-32D30B

民生用

21,000円/1日（税別）
日数掛率B

32v ハイビジョン

外形寸法	W792 × H544 × D96mm	質量	13.5kg
画面寸法	W697.7 × H392.3mm	PC 入力	WXGA
アスペクト比	16：9	入出力端子	HDMI×3(720p)、D4端子×2、Sビデオ×1、ビデオ入力(RCA)×3、RGB×1(ミニD-sub15p)
消費電力	144W		
電源電圧	AC100V		

日数掛率B	1日	1.0	2日	1.25	3日	1.5	4日	1.7	5日	1.9	6日	2.0	7日	2.1

液晶ディスプレイ

SHARP LC-26D30B

民生用

12,000円/1日（税別）
日数掛率B

26v ハイビジョン

外形寸法	W656 × H472 × D96mm	質量	11kg
画面寸法	W564.8 × H317.6mm	PC 入力	WXGA
アスペクト比	16：9	入出力端子	HDMI×3（1080p）、D4端子×2、Sビデオ×1、ビデオ入力（RCA）×3、RGB×1（ミニD-sub15p）
消費電力	123W		
電源電圧	AC100V		

LG 22EA63V-P

民生用

6,000円/1日（税別）
日数掛率B

21.5v WXGA

外形寸法	W500 × H380 × D178mm
質量	2.7kg
消費電力	26W
PC 入力	WXGA
入出力端子	RGB×1（ミニD-sub15p）、DVI-D×1、HDMI×1

EIZO EV2116W-A

民生用

6,000円/1日（税別）
日数掛率B

21.5v フル ハイビジョン

外形寸法	W508 × H373.5 × D157mm
質量	5.0kg
消費電力	11W
入出力端子	HDMI×1、DVI-D×1、RGB×1（ミニD-sub15p）

ADTECHNO LCD1015S

民生用

6,000円/1日（税別）
日数掛率B

10.1v WXGA

外形寸法	W245 × H168 × D29.5mm
質量	1.0kg
消費電力	10W
入出力端子	SDI×1、HDMI×1、DVI-D×1、RGB×1（ミニD-sub15p）

MITSUBISHI RDT159V

民生用

4,000円/1日（税別）
日数掛率B

15v XGA

外形寸法	W345 × H353 × D167mm
質量	3.2kg
消費電力	21W
入出力端子	RGB×1（ミニD-sub15p）

QUIXUN QT-1003

民生用

5,000円/1日（税別）
日数掛率B

10.4v XGA

外形寸法	W252 × H267 × D185mm
質量	1.5kg
消費電力	10W
入出力端子	RGB×1（ミニD-sub15p）、ビデオ入力×2（RCA）

QUIXUN QT-1005

民生用

5,000円/1日（税別）
日数掛率B

10.4v XGA

外形寸法	W252 × H267 × D185mm
質量	1.58kg
消費電力	12.5W
入出力端子	RGB×1（ミニD-sub15p）、ビデオ入力×2（RCA）

日数掛率B	1日	1.0	2日	1.25	3日	1.5	4日	1.7	5日	1.9	6日	2.0	7日	2.1

タッチパネルディスプレイ

SHARP PN-L702B

業務用

※機材特性等については26ページに掲載

110,000円/1日（税別）

日数掛率B

70v フルハイビジョン

〈専用スタンド〉
PN-ZS701
6,300円/1日（税別）

タッチパネルの定番「BIG PAD」

さっと書き込んで意見交換、多彩な機器とつないで情報共有。
大画面なのに、タブレットPCのような快適性と創造性を実現したタッチディスプレイの定番。

外形寸法	W1,648 × H982 × D116mm	質量	70kg
画面寸法	W1,539 × H866mm	PC 入力	WUXGA
アスペクト比	16：9	入出力端子	HDMI×1、ミニ D-Sub15P×1、（RGB・コンポーネント・コンポジットで任意の1信号）
消費電力	240W		
電源電圧	AC100V		

SHARP PN-L501C

業務用

※機材特性等については26ページに掲載

55,000円/1日（税別）

日数掛率B

50v フルハイビジョン

ミドルサイズ「BIG PAD」

きめ細かい位置検出が可能な静電容量方式のタッチパネルを採用し、快適な操作性。
指紋付着が目立ちにくいAG処理ガラスは、外光の映り込みを抑え、きれいで見やすい画面を実現しています。

外形寸法	W1,151 × H686 × D68.5mm	質量	28kg
画面寸法	W1,095.8 × H616.4mm	PC 入力	WUXGA
アスペクト比	16：9	入出力端子	HDMI×2、ミニ D-Sub15P×1、（RGB・コンポーネント・コンポジットで任意の1信号）
消費電力	105W		
電源電圧	AC100～240V		

SHARP PN-L401C

業務用

※機材特性等については26ページに掲載

40v フルハイビジョン

40,000円/1日（税別）

日数掛率B

外形寸法	W939×H546×D65mm	質量	17.5kg
画面寸法	W878.1 × H485.3mm	PC 入力	WUXGA
アスペクト比	16：9	入出力端子	HDMI×2、ミニ D-Sub15P×1、（RGB・コンポーネント・コンポジットで任意の1信号）
消費電力	89W		
電源電圧	AC100～240V		

SAMSUNG ME55B + CY-TM55

業務用

※機材特性等については26ページに掲載

55v フルハイビジョン

70,000円/1日（税別）

日数掛率B

●取付・取外しが簡単な、オーバーレイ方式のパネル

外形寸法	W1,267×H735×D51.5 mm	質量	25.3kg
画面寸法	W1,209.6 × H680.4mm	PC 入力	WUXGA
アスペクト比	16：9	入出力端子	HDMI ×1、DVI-D×1、ミニ D-Sub15P×1、コンポーネント・コンポジット（RCA）
消費電力	119W		
電源電圧	AC100～240V		

SAMSUNG ME40C + CY-TM40

業務用

※機材特性等については26ページに掲載

40v フルハイビジョン

45,000円/1日（税別）

日数掛率B

●取付・取外しが簡単な、オーバーレイ方式のパネル

外形寸法	W939 × H551 × D39.4 mm	質量	16.1kg
画面寸法	W885.6 × H498.2mm	PC 入力	WUXGA
アスペクト比	16：9	入出力端子	HDMI ×1、DVI-D×1、ミニ D-Sub15P×1、コンポーネント・コンポジット（RCA）
消費電力	93W		
電源電圧	AC100～240V		

QUIXUN QT-1003-TP

業務用

10.4v XGA

5,000円/1日（税別）

日数掛率B

●本体前面の切り替えボタンにより、PC映像とビデオ映像を切り替えることが可能。

外形寸法	W252 × H267 × D185mm
アスペクト比	4：3
質量	1.5kg
消費電力	10W
入出力端子	RGB×1（ミニD-sub15p）、ビデオ入力×2（RCA）

日数掛率B	1日	1.0	2日	1.25	3日	1.5	4日	1.7	5日	1.9	6日	2.0	7日	2.1

ディスプレイアクセサリ

リフターディスプレイスタンド RS-02

特許 第6120517号

※機材特性等については28ページに掲載

45,000円/1日（税別）
日数掛率B

～103v 対応　リフター式

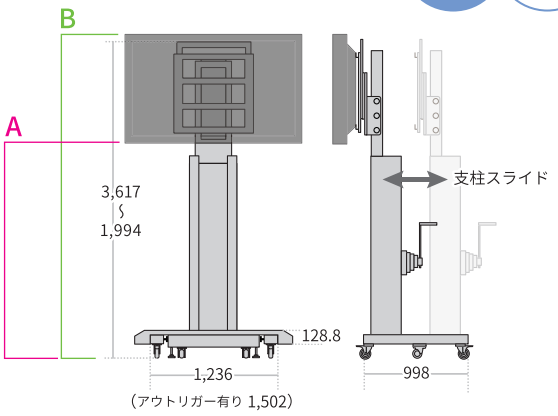

■スタンド高　単位：mm

	A（約）	B（約）
TH-103PH9K	350 ～ 2,630	1,771 ～ 4,121
PN-R903	350 ～ 2,700	1,550 ～ 3,900
OLS-8201NGP	350 ～ 2,700	1,550 ～ 3,878
PN-E802	350 ～ 2,700	1,444 ～ 3,794

※アウトリガーはオプションです。
※おおよその数値を表記していますので、多少の誤差が生じます。
※70インチ以下のディスプレイにも対応可能です。

リフターディスプレイスタンド RS-01

※機材特性等については28ページに掲載

35,000円/1日（税別）
日数掛率B

～103v 対応　リフター式

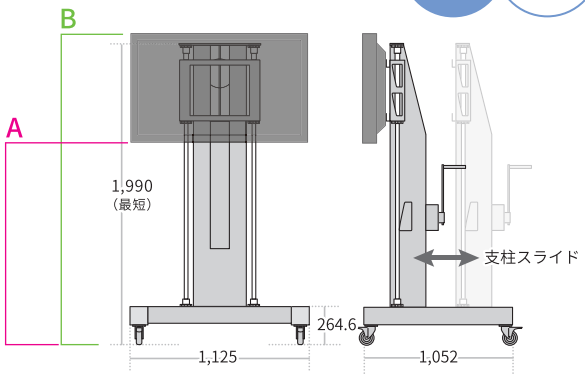

■スタンド高　単位：mm

	A（約）	B（約）
TH-103PH9K	350 ～ 1,032	1,771 ～ 2,453
PN-R903	350 ～ 1,144	1,547 ～ 2,341
OLS-8201NGP	350 ～ 1,155	1,528 ～ 2,333
PN-E802	350 ～ 1,197	1,444 ～ 2,291
PN-L702B	350 ～ 1,253	1,332 ～ 2,235

※おおよその数値を表記していますので、多少の誤差が生じます。
※70インチ以下のディスプレイにも対応可能です。

ディスプレイスタンド DHS-02

※機材特性等については29ページに掲載

9,000円/1日（税別）
日数掛率B

軽量 32～80v 対応　昇降式

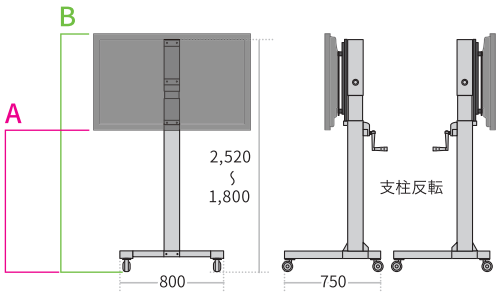

■スタンド高　単位：mm

	A（約）	B（約）
PN-E703	1,018 ～ 1,698	1,934 ～ 2,614
PN-E702	1,055 ～ 1,770	2,000 ～ 2,715
PN-R603	1,019 ～ 1,699	1,813 ～ 2,492
PN-E421	1,235 ～ 1,950	1,800 ～ 2,515
TH-55LFE8J	1,165 ～ 1,880	1,875 ～ 2,590
TH-47LFX60J	1,170 ～ 1,885	1,780 ～ 2,495
TH-43LFE8J	1,020 ～ 1,700	1,580 ～ 2,260
ME55B	1,160 ～ 1,875	1,880 ～ 2,595
ME40C	1,255 ～ 1,970	1,795 ～ 2,510
OLSK-K8640NL	960	2063
LC-80GL7	873 ～ 1,553	1,985 ～ 2,665
LC-60DS6-B	1,080 ～ 1,795	2,020 ～ 2,735
LC-45GE2	1,170 ～ 1,885	1,825 ～ 2,540
LC-37ES50	1,185 ～ 1,900	1,795 ～ 2,510
LC-32GD7	1,280 ～ 1,995	1,770 ～ 2,485
LC-32D30B	1,270 ～ 1,985	1,815 ～ 2,530

※おおよその数値を表記していますので、多少の誤差が生じます。

日数掛率B	1日	1.0	2日	1.25	3日	1.5	4日	1.7	5日	1.9	6日	2.0	7日	2.1

ディスプレイアクセサリ

屋外専用ディスプレイスタンド　ODS-01

※機材特性等については28ページに掲載

18,000円/1日（税別）
日数掛率B

屋外専用 大型 ディスプレイ対応　リフター式

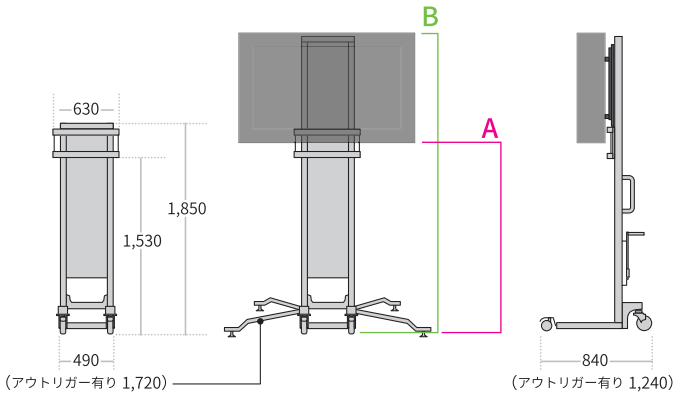

■スタンド高　単位：mm

	A（約）	B（約）
ODD-65	MAX 1,550	MAX 2,256

※おおよその数値を表記していますので、多少の誤差が生じます。

ディスプレイスタンド　DS-01

6,000円/1日（税別）
日数掛率B

32～55v 対応　3段階 200mm ピッチ

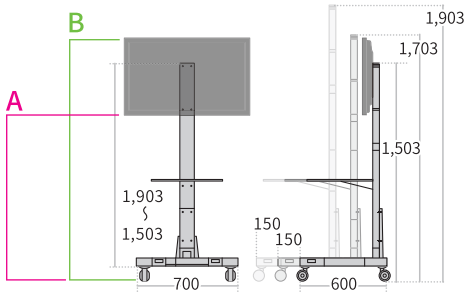

■スタンド高　単位：mm

	A（約）3段階ピッチ			B（約）3段階ピッチ		
PN-R603	828	1,028	1,228	1,622	1,822	2,022
TH-55LFE8J	870	1,070	1,270	1,580	1,780	1,980
TH-47LFX60J	850	1,050	1,250	1,556	1,756	1,956
TH-43LFE8J	944	1,144	1,344	1,504	1,704	1,904
TH-32EF1J	1,075	1,275	1,425	1,500	1,700	1,900
PN-E421	935	1,135	1,335	1,501	1,701	1,901
ME55B	865	1,065	1,265	1,585	1,785	1,985
ME40C	960	1,160	1,360	1,500	1,700	1,900
LC-45GE2	860	1,060	1,260	1,515	1,715	1,915
LC-37ES50	885	1,085	1,285	1,496	1,696	1,896
LC-32GD7	945	1,145	1,345	1,518	1,718	1,918
LC-32D30B	965	1,165	1,365	1,509	1,709	1,909

※おおよその数値を表記していますので、多少の誤差が生じます。

ディスプレイスタンド　DS-03

※機材特性等については29ページに掲載

6,000円/1日（税別）
日数掛率B

32～55v 対応　5段階 75mm ピッチ

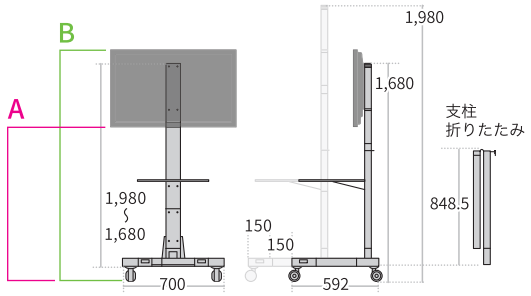

■スタンド高　単位：mm

	A（約）5段階ピッチ		B（約）5段階ピッチ	
	MIN	MAX	MIN	MAX
TH-55LFE8J	1,045	1,345	1,755	2,055
TH-43LFE8J	1,116	1,416	1,676	1,976
TH-32EF1J	1,250	1,550	1,675	1,975
PN-E421	1,110	1,410	1,676	1,976
ME55B	1,040	1,340	1,760	2,060
ME40C	1,135	1,435	1,675	1,975
LC-45GE2	1,035	1,335	1,690	1,990
LC-37ES50	1,060	1,360	1,671	1,971
LC-32GD7	1,120	1,420	1,693	1,993
LC-32D30B	1,140	1,440	1,684	1,984

※おおよその数値を表記していますので、多少の誤差が生じます。

日数掛率B	1日	1.0	2日	1.25	3日	1.5	4日	1.7	5日	1.9	6日	2.0	7日	2.1

ディスプレイアクセサリ

26〜47v 対応 VESA 規格 スタンド用・壁掛け用金具 MH-451B

2,000円/1日（税別）
日数掛率B

VESA 規格 100/100〜200/200 に対応します。
耐荷重：50Kg

37〜80v 対応 VESA 規格 スタンド用・壁掛け用金具 MH-653B

3,000円/1日（税別）
日数掛率B

VESA 規格 100/100〜400/400 に対応します。
耐荷重：80Kg

19〜37v 対応 VESA 規格 壁掛け用金具 MF202

1,000円/1日（税別）
日数掛率B

VESA 規格 75/75、100/100、200/300 に対応します。
耐荷重：27.2Kg

32v 対応 スタンド用・壁掛け用金具 D-MF32

3,000円/1日（税別）
日数掛率B

ME40 対応 スタンド用・壁掛け用金具 D-MF40

3,000円/1日（税別）
日数掛率B

ME55, 37〜45v 対応 スタンド用・壁掛け用金具 D-MF37

3,000円/1日（税別）
日数掛率B

50〜103v 対応 スタンド用・壁掛け用金具 D-MF50

3,000円/1日（税別）
日数掛率B

50〜103v 対応 傾斜金具 D-MFS50

4,000円/1日（税別）
日数掛率B

ME55, 37〜45v 対応 傾斜金具 D-MFS37

4,000円/1日（税別）
日数掛率B

トラス吊り金具 D-MFTzi

2,000円/1日（税別）
日数掛率B

傾斜金具 D-MFS37、D-MFS05 との併用で
トラス吊り傾斜金具として使用できます。

トラス掛け傾斜金具 D-MFTka

5,000円/1日（税別）
日数掛率B

VESA 規格 100/100〜400/400 に対応します。

システムパネル用金具

システムパネルやトラスに簡単に取り付けられます。
スチール製で強くシンプルな構造。
2枚で1セットです。

50〜103v 対応
D-MFO50 **1,000円**/1日（税別）
日数掛率B

ME40 対応
D-MFO40 **1,000円**/1日（税別）
日数掛率B

ME55,
37〜45v 対応
D-MFO37 **1,000円**/1日（税別）
日数掛率B

ラクサー台 LUXOR

（大）
3,000円/1日（税別）
日数掛率B

（小）
2,000円/1日（税別）
日数掛率B

〈オプション〉
専用スカート
500円/1日（税別）

	外形寸法	質量
ラクサー台 大	W895 × D614 × H (800、1,200、1,500) mm	24kg
ラクサー台 小	W687 × D460 × H (670、770、970) mm	11.5kg

日数掛率B	1日	1.0	2日	1.25	3日	1.5	4日	1.7	5日	1.9	6日	2.0	7日	2.1