VISION MOVER V-CHANGER 2/3

株式会社アイレス

220　250　275　300インチ

和泉　800　す　9502

車輌サイズ

長さ	7,120mm
高さ	3,290mm
奥行	2,200mm
重量	7,490kg

画面サイズ

300インチ：W 6,600 × H 3,600mm

275インチ：W 6,000 × H 3,600mm

250インチ：W 5,400 × H 3,000mm
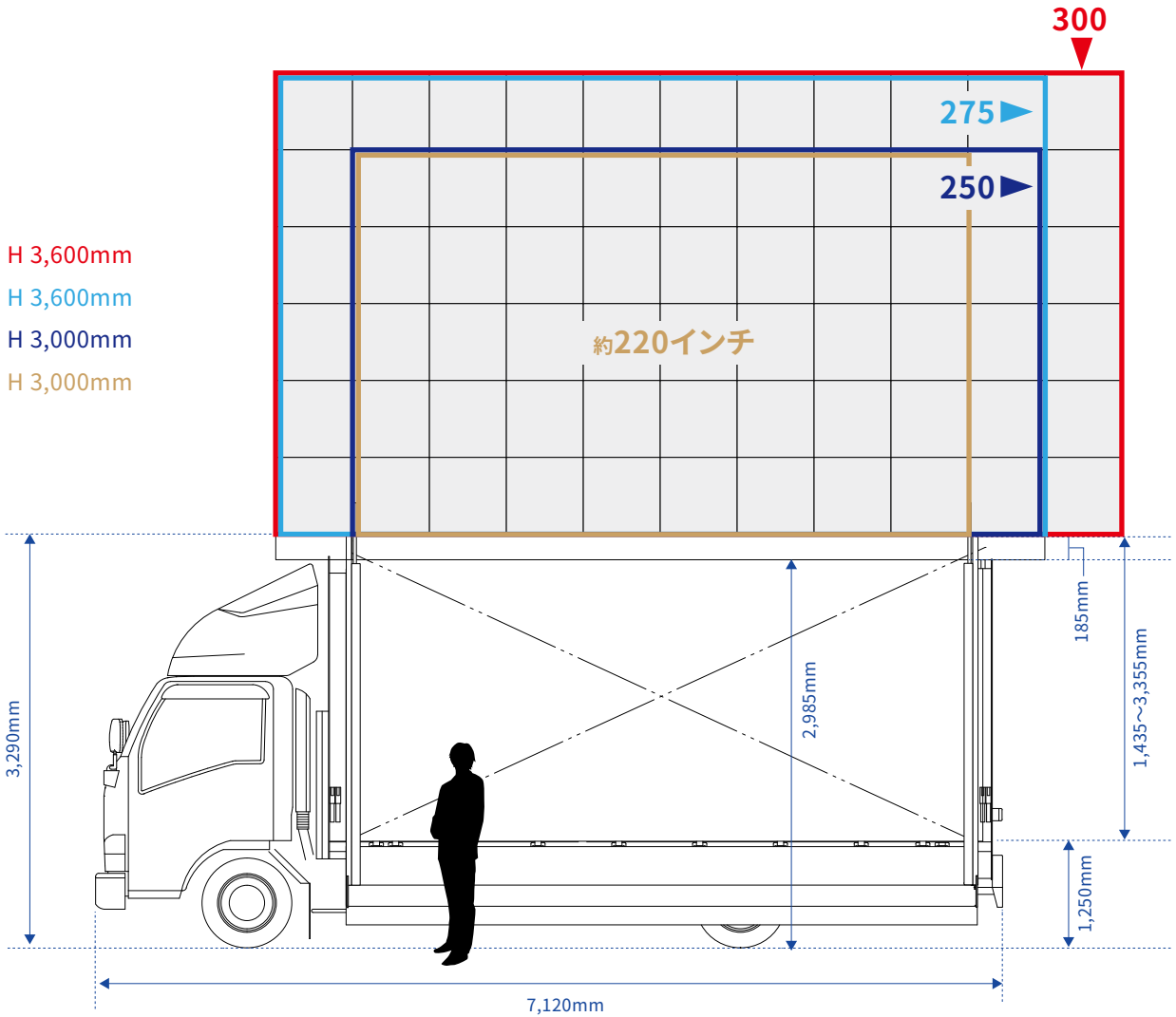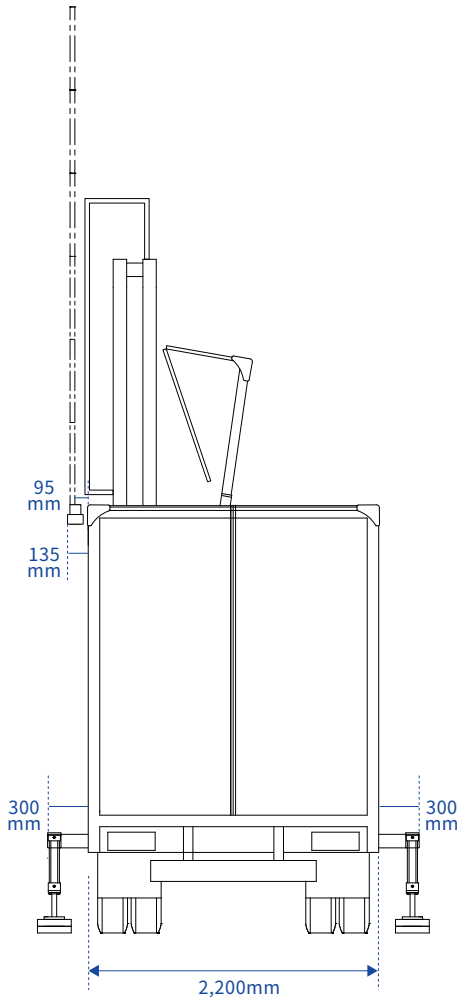
220インチ：W 4,800 × H 3,000mm