VISION MOVER V-CHANGER 1/3

株式会社アイレス

220　250　275　300インチ

和泉　800　す　8455

車輌サイズ

長さ	7,020mm
高さ	3,200mm
奥行	2,190mm
重量	7,430kg

画面サイズ

300インチ：W 6,600 × H 3,600mm

275インチ：W 6,000 × H 3,600mm

250インチ：W 5,400 × H 3,000mm
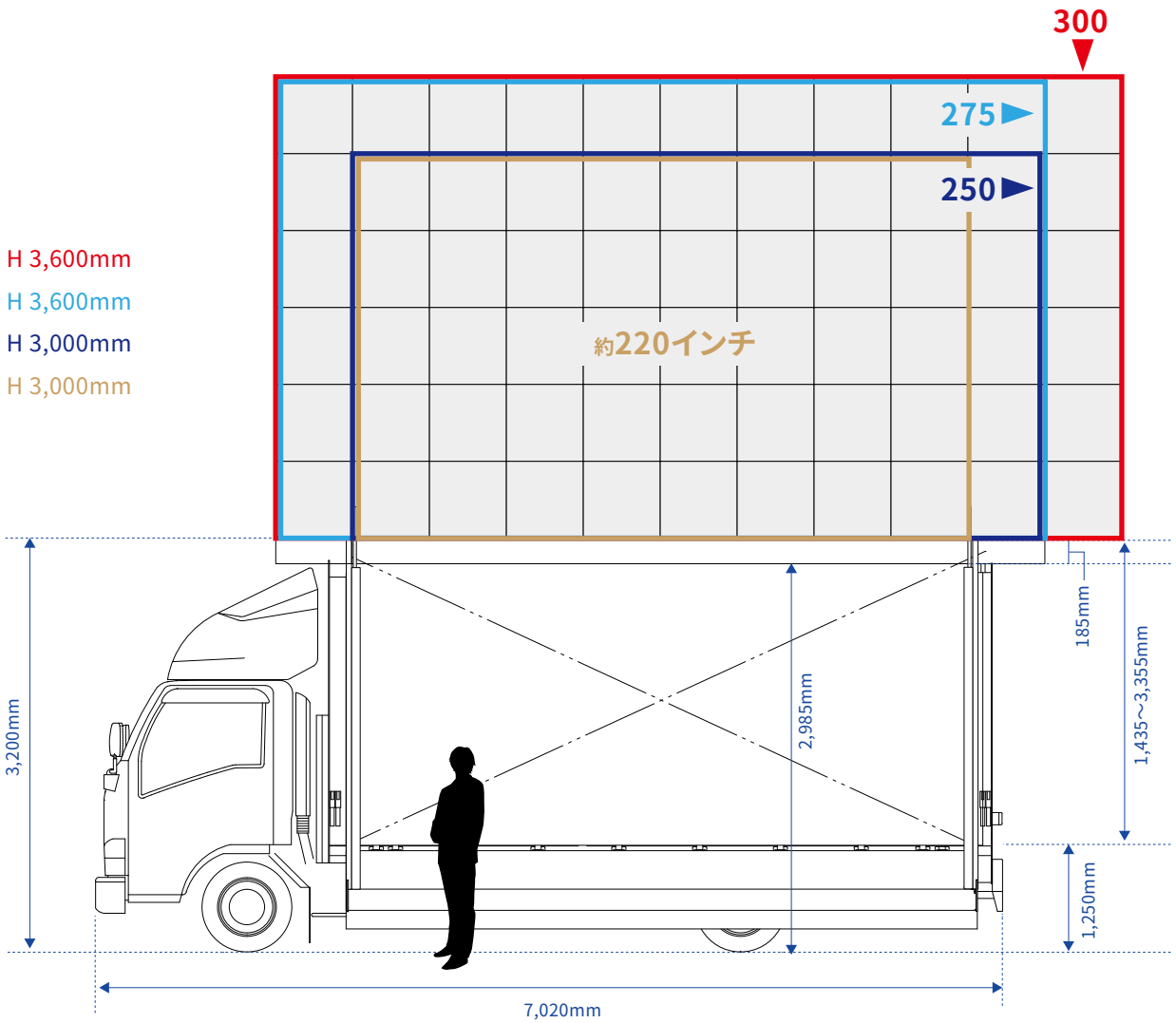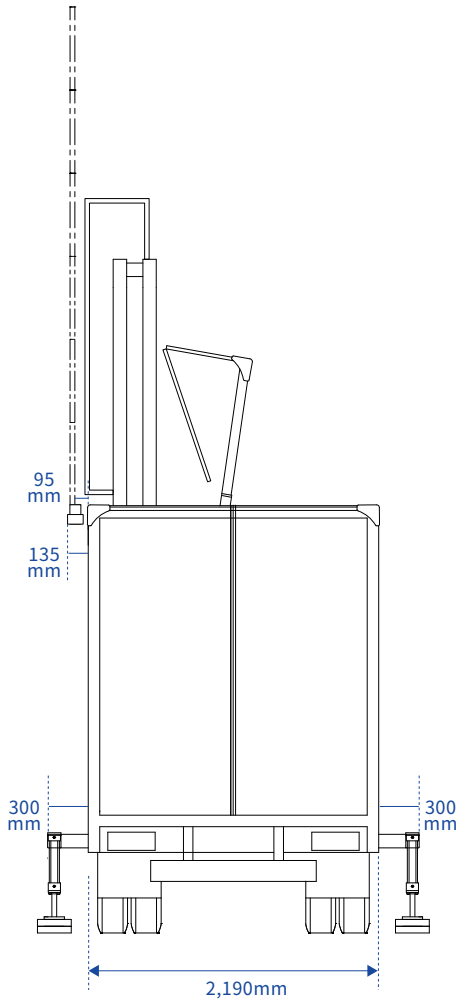
220インチ：W 4,800 × H 3,000mm